Общество с ограниченной ответственностью

«Архитектурно-реставрационная компания Елены Шиловой»

Заказчик:**Администрация Тарханского сельского поселения Батыревского района Чувашской Республики.**

Научно проектная документация

Автоматическая пожарная сигнализация

Стадия "Р"

Сохранение объекта культурного наследия «Дом, в котором родился и вырос А.А. Кокель, конец XIX в.» Чувашская Республика, Батыревский район, с. Тарханы

03/19-АПС

Инв. № 81

Изм.	№ док.	Подп.	Дата

2019 г.

Подп. и дата

Взам. инв. №

Инв. № дубл.

Подп. и дата

Инв. № подл.

Общество с ограниченной ответственностью

«Архитектурно-реставрационная компания Елены Шиловой»

Заказчик: **Администрация Тарханского сельского поселения Батыревского района Чувашской Республики.**

Научно проектная документация

Автоматическая пожарная сигнализация

Стадия "Р"

Сохранение объекта культурного наследия «Дом, в котором родился и вырос А.А. Кокель, конец XIX в.» Чувашская Республика, Батыревский район, с. Тарханы

03/19-АПС

Инв. № 81

Директор **Е.А. Шилова**

ГАП **Е.А. Шилова**

«АРКЕШ»

2019 г.

Подп. и дата | Взам. инв. № | Инв. № дубл. | Подп. и дата | Инв. № подл.

Состав научно-проектной документации

№ раздела	Обозначение	Наименование	Примечание
1		**Предварительные работы**	
	ПРИ	Исходная и разрешительная документация. Предварительные исследования	
2		**Комплексные научные исследования**	
2.1	АИ	Историко-архивные и библиографические исследования	
2.2	ОЧ	Обмерные чертежи Зондажи	
2.3	НИ	Техническое заключение	
2.4	НИ	Отчет по комплексным научным исследованиям	Включая материалы фотофиксации
3		**Проект реставрации и приспособления**	
Стадия I		Эскизный проект реставрации	
3.11	ЭП	Пояснительная записка с обоснованием проектных решений	
3.12	ЭП	Архитектурные и конструктивные решения	Включая цветовое решение фасадов
3.13	ЭП	Проект предмета охраны	
Стадия II		Проект	
3.21	КР	Архитектурные и конструктивные решения	Включая чертежи на изделия индивидуального изготовления
3.22		Инженерное оборудование	
3.231	ЭОМ	Электроснабжение	
3.232	СС	Слаботочные системы	
3.24	ПОР	Проект организации реставрации	
3.25	ПБ	Перечень мероприятий по обеспечению пожарной безопасности	
Стадия III		Рабочая проектно-сметная документация	
3.3		Сметная документация	

Подп. и дата | Взам. инв. № | Инв. № дубл. | Подп. и дата | Инв. № подп

Ли	Изм.	№ докум.	Подп.	Дата
Разраб.		Шилова		
Пров.				
ГАП		Шилова		
Н. контр.				
Утв.				

Заказ 03/2019 - АПС

«Дом, в котором родился и вырос А.А. Кокель, конец XIX в», Чувашская Республика, Батыревский район, с.Тарханы

Стадия	Лист	Листов
П	1.1	3

ООО "АРКЕШ"

ВЕДОМОСТЬ РАБОЧИХ ЧЕРТЕЖЕЙ ОСНОВНОГО КОМПЛЕКТА

ЛИСТ	НАИМЕНОВАНИЕ	ПРИМЕЧАНИЕ
1	Общие данные	
2	Структурная схема.	
3	План 1-этада, план чердака	

ВЕДОМОСТЬ ССЫЛОЧНЫХ И ПРИЛАГАЕМЫХ ДОКУМЕНТОВ

ОБОЗНАЧЕНИЕ	НАИМЕНОВАНИЕ	ПРИМЕЧАНИЕ
	ССЫЛОЧНЫЕ ДОКУМЕНТЫ	
СП 5.13130.2009	Свод правил.Системы противопожарной защиты. "Установки пожарной	
	сигнализации и пожаротушения автоматические". Нормы и правила проектирования.	
СП 3.13130.2009	Система оповещения и управления эвакуацией людей при пожаре	
ГОСТ Р 31565-2012	Кабельные изделия. Требования пожарной безопасности	
123-ФЗ	"Технический регламент о требованиях пожарной безопасности	
	Прилагаемые документы	
	Спецификация оборудования и материалов	1 лист
	Справка от администрации	1 лист
	Письмо от ВДПО	1 лист

Условные обозначения

ОБОЗНАЧЕНИЕ	НАИМЕНОВАНИЕ
	Объектовая станция передачи извещений по радиоканалу в ПЧ.
АРК	Приемно-контрольный прибор
	Релейный блок
ВТН	Извещатель пожарный дымовой
ВТМ	Извещатель пожарный ручной
BIALS	Свето-звуковой оповещатель
BIAS	Звуковой оповещатель
ВЫХОД BIAL	Световое табло "ВЫХОД"
BGT	Извещатель охранный объемный
BGI	Извещатель охранный объемный, настенный
BGB	Извещатель магнитоконтактный адресный

Общие указания.

Автоматическая пожарная сигнализация.

Противопожарная защита здания строится на базе адресной системы фирмы "Альтоник".

При получении сигнала пожар от извещателей пожарной сигнализации приемно-контрольный прибор и управления (ПКПиУ) выдает сигналы на автоматическую систему оповещения и управления эвакуацией, отключение приточно-вытяжной вентиляции(при наличии), отключение кондиционеров (при наличии), разблокировку СКУД(при наличии) . Для передачи информации о состоянии пожарной сигнализации на объекте в ПЧ-26 с Батырево, в данном проекте предусмотрен прибор РИФ-80П-КС (RS-202TDm+GSM-PRO). До покупки и сутановки ПКП и У выяснить версию прибора установленную в ПЧ-26 с.Батырово (для дальнейшей устойчивой работы между приборами). В случае замены ПКП и У согласовать с проектной организацией.

Предназначен для создания сети из ПКП Риф-0П8 (до 7 приборов) и для передачи сообщений одновременно по 2 каналам связи: Lonta-202 (Lonta-OPTIMA) и GSM-каналу.

В приборе предусмотрено место для установки дополнительных плат расширения

RS-202TDm - модуль передачи сообщений для интеграции в систему Lonta-202

RS-201TDm - модуль передачи сообщений для интеграции в систему Lonta OPTIMA

GSM-PRO - модуль передачи сообщений по GSM-каналу

Риф-ЛВС - модуль передачи сообщений по локальной сети и Интернету.

В соответствии с СП 5.13130.2009 (Приложение А) оборудованию пожарной сигнализацией подлежат все помещения здания за исключением: помещений с мокрыми процессами (душевые, санузлы, мойки и.т.п.), венткамер, бойлерных, лестничных клеток.

В соответствии с СП 5.13130.2009 (Приложение А) оборудованию пожарной сигнализацией подлежат все помещения здания за исключением: помещений с мокрыми процессами (душевые, санузлы, мойки и.т.п.), венткамер, бойлерных, лестничных клеток.

Пожарная сигнализация состоит из: пожарные дымовые извещатели ; пожарные ручные извещатели на путях эвакуации, оповещатели.

Размещение точечных пожарных извещателей следует производить с учетом воздушных потоков в защищаемом помещении, вызываемых приточной или вытяжной вентиляцией, при этом расстояние от извещателя до вентиляционного отверстия должно быть не менее 1 м, при параллельной открытой прокладке расстояние от проводов и кабелей пожарной сигнализации с напряжением до 60 В до силовых и осветительных кабелей должно быть не менее 0,5 м. Допускается прокладка указанных проводов и кабелей на расстоянии менее 0,5 м от силовых и осветительных кабелей при условии их защиты от электромагнитных наводок. Расстояние до осветительных приборов должно быть не менее 0,5м.

Ручные пожарные извещатели

Ручные пожарные извещатели следует устанавливать на стенах и конструкциях на высоте (1,5 ± 0,1) м от уровня земли или пола до органа управления (рычага, кнопки и т.п.).

Ручные пожарные извещатели следует устанавливать в местах, удаленных от электромагнитов, постоянных магнитов и других устройств, воздействие которых может вызвать самопроизвольное срабатывание ручного пожарного извещателя на расстоянии:

не более50 м друг от друга внутри зданий;

не менее0,75 м от других органов управления и предметов, препятствующих свободному доступу к извещателю.

Приборы приемно-контрольные пожарные, приборы управления пожарные.

Приборы приемно-контрольные, приборы управления и другое оборудование следует применять в соответствии с требованиями государственных стандартов, технической документации и с учетом климатических, механических, электромагнитных и других воздействий в местах их размещения, а также при наличии соответствующих сертификатов. Расстояние от верхнего края приемно-контрольного прибора и прибора управления до перекрытия помещения, выполненного из горючих материалов, должно быть не менее1 м. При смежном расположении нескольких приемно-контрольных приборов и приборов управления расстояние между ними должно быть не менее 50 мм. Приборы приемно-контрольные и приборы управления следует размещать таким образом, чтобы высота от уровня пола до оперативных органов управления и индикации указанной аппаратуры соответствовала требованиям эргономики. В помещение с круглосуточным пребыванием дежурного персонала должны быть выведены извещения о неисправности приборов контроля и управления, установленных вне этого помещения, а также линий связи, контроля и управления техническими средствами оповещения людей при пожаре и управления эвакуацией, противодымной защиты, автоматического пожаротушения и других установок и устройств противопожарной защиты. По окончании монтажных работ выполнить и передать заказчику инструкции по пользованию автоматических систем пожарной безопасности.

Приборы приемно-контрольные и приборы управления, как правило, следует устанавливать в помещении с круглосуточным пребыванием дежурного персонала. В обоснованных случаях допускается установка этих приборов в помещениях без персонала, ведущего круглосуточное дежурство, при обеспечении раздельной передачи извещений о пожаре, неисправности, состоянии технических средств в помещение с персоналом, ведущим круглосуточное дежурство, и обеспечении контроля каналов передачи извещений. В указанном случае помещение, где установлены приборы, должно быть оборудовано охранной и пожарной сигнализацией и защищено от несанкционированного доступа.

Оповещение о пожаре согласно СП 3.13130.2009 2-го типа.

Устанавливаются звуковые оповещатели. Световые табло "Выход" устанавливаются на путях эвакуации.

Требования к безопасности труда.

Монтажные работы должны выполняться специализированной организацией при строительной готовности, в строгом соответствии с действующими нормами и правилами на монтаж, испытания и сдачу в эксплуатацию установок пожарной сигнализации .

Монтажно-наладочные работы начинать после выполнения мероприятий по технике безопасности и акта входного контроля. При работе с электроинструментом необходимо обеспечить выполнение требования ГОСТ 12.2.013.0-91.

Монтаж оборудования и электропроводов.

Монтажная организация должна перед работами ознакомиться с проектом и изучить применяемое оборудование. Организациям, которые ранее применяли это оборудование, достаточно изучить только проект.

Согласно Статьи №82 ФЗ. «Требования пожарной безопасности к электроустановкам зданий, сооружений и строений» п.2.: «Кабели и провода систем противопожарной защиты, средств обеспечения деятельности подразделений пожарной охраны, систем обнаружения пожара, оповещения и управления эвакуацией людей при пожаре, аварийного освещения на путях эвакуации, аварийной вентиляции и противодымной защиты, автоматического пожаротушения, внутреннего противопожарного водопровода, лифтов для транспортирования подразделений пожарной охраны в зданиях, сооружениях и строениях должны сохранять работоспособность в условиях пожара в течение времени, необходимого для полной эвакуации людей в безопасную зону». Кабельные линии выполнить ОКЛ.

Монтаж шлейфов пожарной сигнализации выполнить кабелем КПСЭнг-FRLS 1х2х0,5 (или его аналог) с пределом огнестойкости 180 минут. Монтаж линий оповещения выполнить кабелем КПСнг-FRLS 1х2х0,75 (или его аналог) с пределом огнестойкости 180 минут. Кабели проложить по потолку кабель-каналах. Опуски к ИПР и оповещателям выполнить в кабель-каналах.

Места прохода кабелей через стены, междуэтажные перекрытия должны иметь уплотнения в соответствии с требованиями ГОСТ Р 50571.15 и 2.1 ПУЭ. Огнестойкость прохода должна быть не менее огнестойкости строительной конструкции, в которой он выполнен.

Обслуживание автоматических систем пожарной безопасности.

Проведение регулярного технического обслуживания (ТО) необходимо в силу требований нормативных документов. В соответствии со статьей 61 Постановления Правительства РФ №390 от 25.04.2012 г. «О противопожарном режиме» собственник объекта или руководитель организации обеспечивает исправное состояние АПС и организует ежеквартальную проверку ее работоспособности. Для решения этих задач статьей 63 вменяется проведение регламентных работ по техническому обслуживанию (ТО) в соответствии с годовым планом-графиком, составляемым с учетом технической документации заводов-изготовителей.

Для тех, кто игнорирует данные требования, предусмотрена ответственность за неисполнение требований пожарной безопасности, в соответствии со статьей 38 Федерального закона от 21.12.1994 г. № 69-ФЗ «О пожарной безопасности».

Эту ответственность несут:

-собственники имущества;

-лица, уполномоченные владеть, пользоваться или распоряжаться имуществом, в том числе руководители предприятий;

-лица, в установленном порядке назначенные ответственными за обеспечение пожарной безопасности;

-должностные лица в пределах их компетенции.

Обязательность проведения ТО должна быть зафиксирована в инструкции по эксплуатации АПС, которую разрабатывает компания-инсталлятор и на договорных условиях передает заказчику в составе эксплуатационной документации. Данный документ является обязательным, кроме него на объекте должна быть: проектная документация, паспорт АПС, акт приемки в эксплуатацию; паспорта и копии сертификатов на технические средства, подлежащее обязательной сертификации или декларированию, перечень регламентных работ по ТО, график ТО, журнал учета работ по ТО, журнал учета неисправностей, протокол проведения комплексных испытаний, договор с обслуживающей организацией на работы по ТО, должностные инструкции лица, ответственного за эксплуатацию противопожарных систем. Кроме этого, при наличии дежурного персонала, должны быть должностные инструкции, инструкция о порядке действий при пожаре, график дежурств. В период выполнения работ по техническому обслуживанию, связанных с отключением элементов АПС, руководитель организации обязан принять необходимые компенсационные меры по защите объектов от пожаров (инструктаж сотрудников, постоянное присутствие дежурных и пр.). Проведение ТО АПС можно поручить только организации, имеющей соответствующую лицензию. Это определено Постановлением Правительства РФ № 1225 от 30.12.2011 «О лицензировании деятельности по монтажу, техническому обслуживанию и ремонту средств обеспечения пожарной безопасности зданий и сооружений».

Примечание:

До начала монтажных работ согласовать с заказчиком, тех.надзором способ прокладки кабелей и монтажные материалы. Сопутствующие при монтаже материалы не должны нарушать интерьер внутри помещений

Изм.	Кол.уч.	Лист	Nдок.	Подп.	Дата	Заказ 03/2019-АПС			
						Чувашская Республика, Батыревский район, с. Тарханы			
ГАП		Шилова Е.А.			2019	Сохранение объекта культурного наследия "Дом, в котором родился и вырос А.А.Кокель, конец XIX века" Автоматичемкая пожарная сигнализация.	Стадия	Лист	Листов
							Р	1	
						Общие данные	ООО "АРКЕШ"		

Согласовано

Подпись и дата

Инв. N подл.

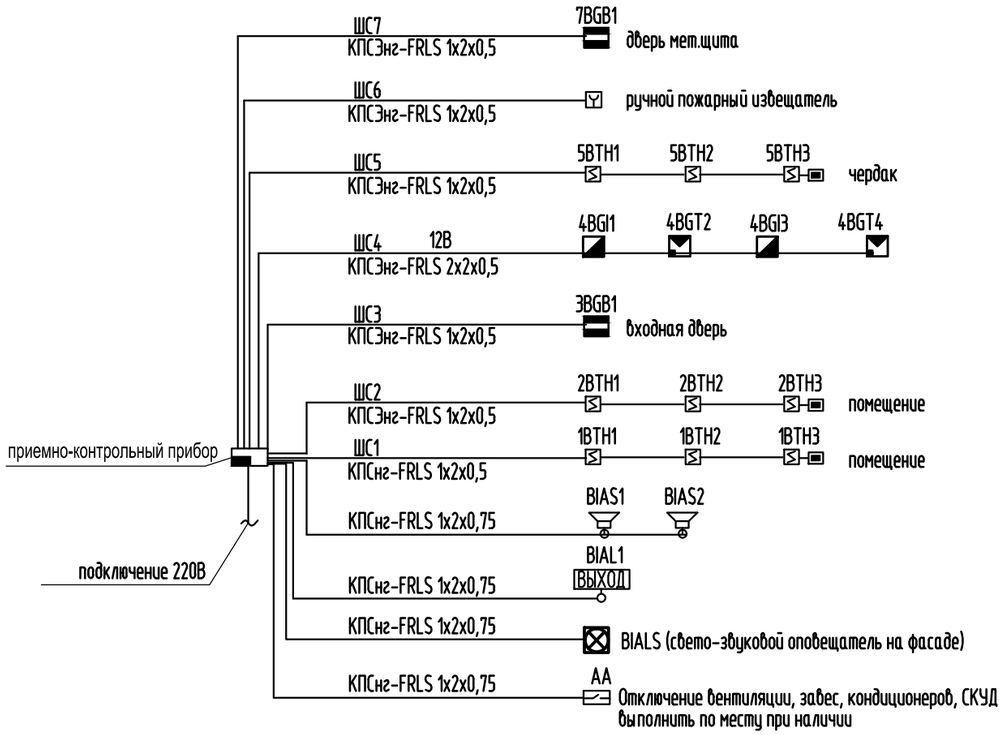

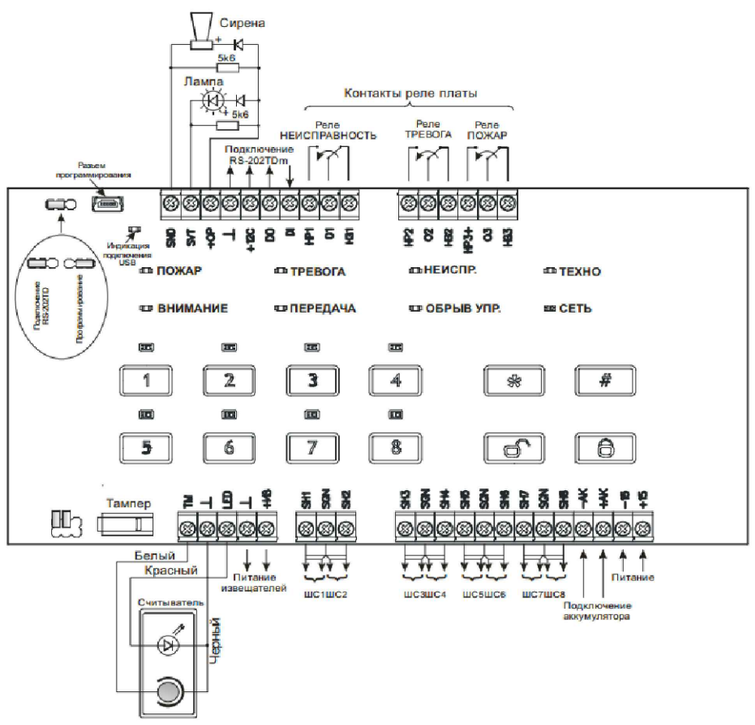

Шлейфы

Во всех шлейфах, кроме пожарных, датчики включаются в шлейфы пообычным схемам с оконечным резистором номиналом 5,6 кОм ± 5% в конце линии шлейфа (см. рисунок 4). Мож-но использовать контактные нормально замкнутые или разомкнутые датчики в любой комби-нации, а также активные датчики с релейным выходом или выходом типа «открытый коллек-тор» («открытый коллектор» только нормально разомкнутые).

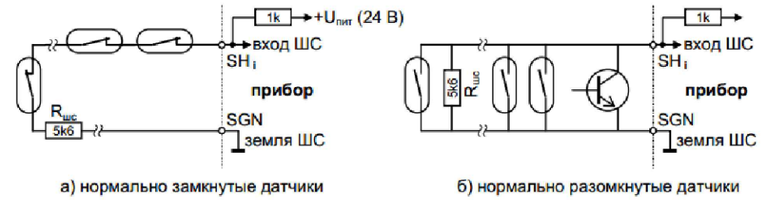

ВНИМАНИЕ! Линии общего провода шлейфов следует подключать к колодкам, маркирован-ным SGN, как показано на монтажной схеме. Все остальные линии общего провода следует подключать к колодкам, маркированным GND.

Нарушением считается выход сопротивления шлейфа за заданные границы на время более 350 мс. Сопротивление проводников шлейфа не должно превышать 330 Ом, а сопротивление утечки между проводниками шлейфа не должно быть менее 20 кОм.

Пожарные шлейфы

Для шлейфов, запрограммированных как пожарные, в отличие от других типов шлейфов, фик-сируется и передается не только тревога, но и обрыв или короткое замыкание шлейфа. Если сопротивление шлейфа менее 200 Ом, то фиксируется короткое замыкание и передается извещение «Шлейф К.З.» (код Contact ID 372). Если сопротивлениешлейфа больше, чем 30 кОм, то фиксируется обрыв и передается извещение ШЛЕЙФ ОБРЫВ(код Contact ID 371). Чтобы можно было отличить неисправность шлейфа от тревоги, используются специальные схемы включения датчиков и оконечных резисторов (см. рисунок)

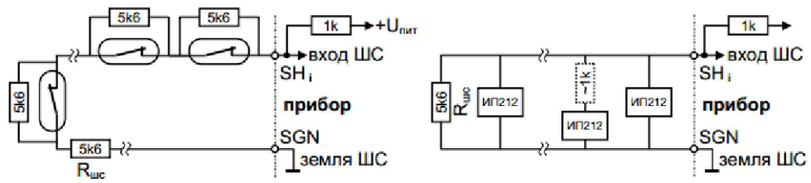

Кроме того, возможно придется опытным путем подобрать (а именно, увеличить) номинал оконечного резистора шлейфа, чтобы шлейф с токопотребляющими датчиками исходно был в норме. Если при срабатывании датчиков фиксируется не тревога, акороткое замыкание шлейфа, то последовательно с каждым датчиком следует включить токоограничивающий резистор порядка 1 кОм (см. рисунок 5б).

Если какой-либо охранный или пожарный шлейф не используется, его необходимо привести в состояние НОРМА подключением оконечного резистора 5,6 кОм непосредственно к колодкам платы, либо отключить программно.

						Заказ 03/2019-АПС			
						Чувашская Республика, Батыревский район, с. Тарханы			
Изм.	Кол.уч.	Лист	Nдок.	Подп.	Дата				
ГАП		Шилова Е.А.			2019	Сохранение объекта культурного наследия "Дом, в котором родился и вырос А.А.Кокель, конец XIX века" Автоматичемкая пожарная сигнализация.	Стадия	Лист	Листов
							Р	2	
						Структурная схема	ООО "АРКЕШ"		

Согласовано

Взам. инв. N

Подпись и дата

Инв. N подл.

План 1-го этажа

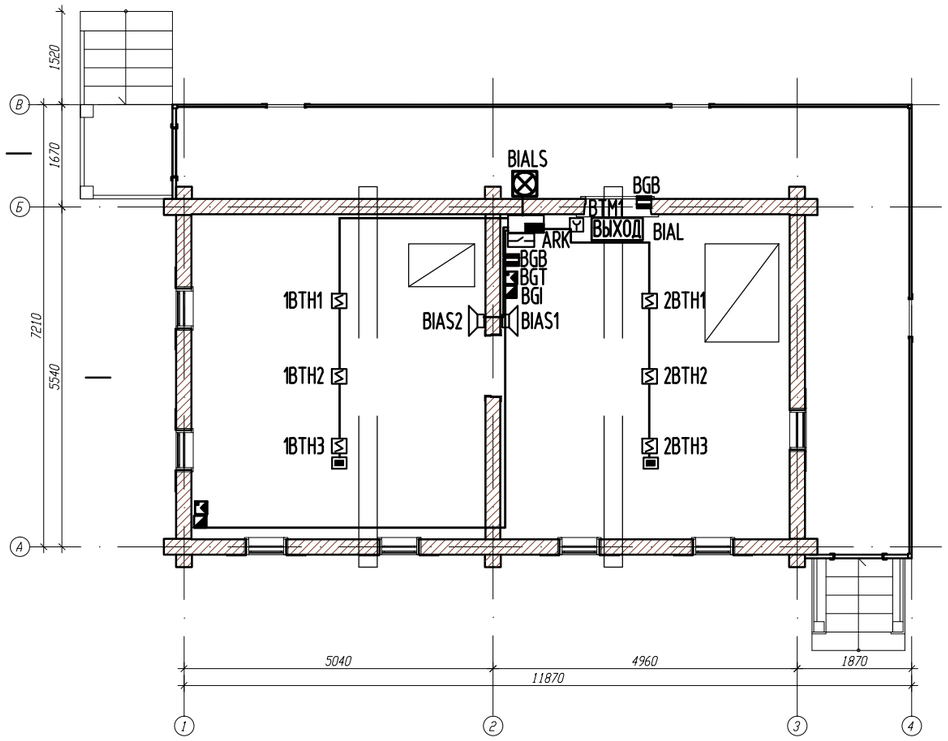

План чердака

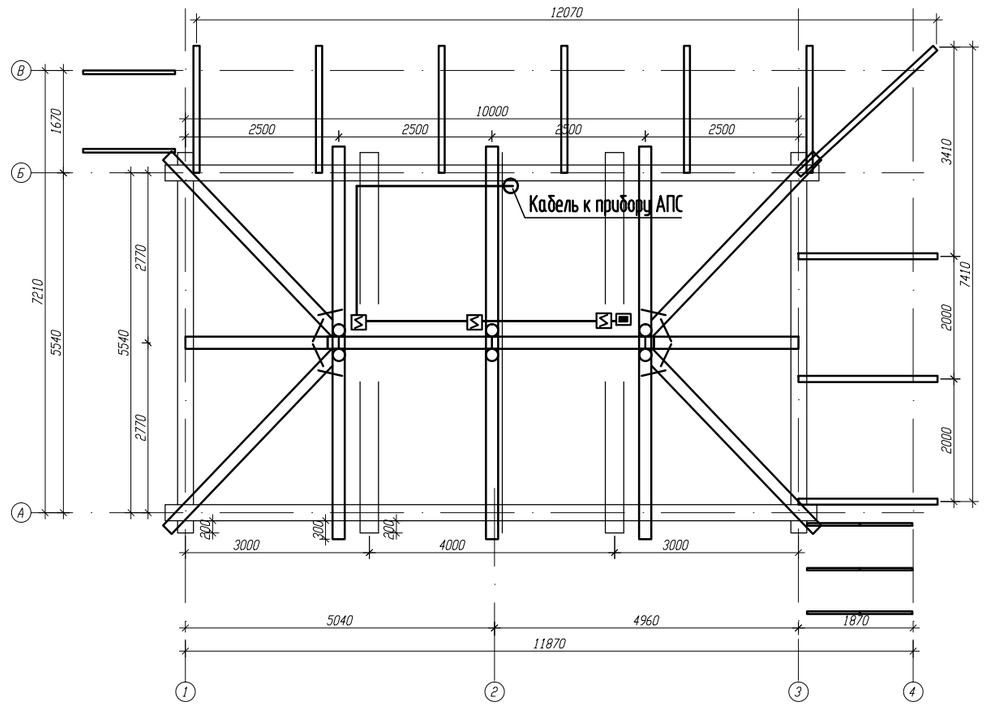

Расчет токопотребления приборов

N п/п	Наименование	$U_в$	Режим дежурный К-во	I_a	Сумма	Режим тревоги К-во	I_a	Сумма
1	РИФ-80П-КС (RS-202TDm+GSM-PRO)	12	1	0,22	0,22	1	0,22	0,22
2	Табло "ВЫХОД" НБО-12В-01"ЛЮКС"	12	1	0,02	0,02	1	0,02	0,02
3	УК/ВК-02	12	1	0	0	1	0,07	0,07
4	Маяк-12КП	12	3	0	0	3	0,07	0,21
	Итого				0,24			0,52

Суммарная емкость в режиме тревоги 0,52А х 3ч =1,56А/ч с запасом 2А/ч
Суммарная емкость в режиме ожидания 0,24А х 24ч =5,76А/ч с запасом 7А/ч
Выбираем Аккумулятор 12В 7А/ч – 1шт.

Согласовано

Взам. инв. N

Подпись и дата

Инв. N подл.

Изм.	Кол.уч.	Лист	Nдок.	Подп.	Дата
ГАП		Шилова Е.А.			2019

Заказ 03/2019-АПС

Чувашская Республика, Батыревский район, с. Тарханы

Сохранение объекта культурного наследия "Дом, в котором родился и вырос А.А.Кокель, конец XIX века" Автоматичемкая пожарная сигнализация.

Стадия	Лист	Листов
Р	3	

План 1-этада, план чердака

ООО "АРКЕШ"

Поз.	Наименование и техническая характеристика	Тип, марка, обозначение документа, опросного листа	Код продукции	Поставщик	Ед. измерения	Кол.	Масса 1 ед., кг	Примечание
1	2	3	4	5	6	7	8	9
1	Приемно-контрольный прибор с возможностью передачи по радио и GSM каналу	РИФ-80П-КС (RS-202TDm+GSM-PRO)		ООО "Альтоника"	шт.	1		
2	Устройство коммутационное	УК-ВК/02		НВП "Болид"	шт.	1		
3	Аккумулятор 12В 7А/ч				шт.	1		
4	Бокс 3-1Н с замком				компл.	1		
5	Дымовой пожарный извещатель	ИП 212-141М		ООО «ТД Рубеж»	шт.	10		в.т.ч запас 1шт
6	Ручной пожарный извещатель	ИПР-3СУ		ЗАО ИФ «ИРСЭТ-Центр».	шт.	1		в.т.ч запас 1шт
7	Оповещатель свето-звуковой	Маяк-12КП		ООО КБ «Электротехника и автоматика».	шт.	2		
8	Оповещатель свето-звуковой, уличного исполнения	Маяк-12К		ООО КБ «Электротехника и автоматика».	шт.	1		на фасаде
9	Световое табло "ВЫХОД"	НБО-12В-01"ЛЮКС"		ООО КБ «Электротехника и автоматика».	шт.	1		
10	Извещатель охранный магнитоконтактный	940WH (Ademco)		ADEMCO	шт	2		
11	Извещатель охранный объемный оптико-электронный	Астра-515 исп. А		Теко	шт	2		
12	Извещатель охранный поверхностный звуковой	Астра-С		Теко	шт	2		
13	Кабель огнестойкий	КПСЭнг-FRLS 1х2х0,5		ПожТехКабель	м	40		извещатели пожарные
14	Кабель огнестойкий	КПСнг-FRLS 1х2х0,75		ПожТехКабель	м	15		оповещатели
15	Кабель огнестойкий	ВВГнг-FRLS 3х1,5		ПожТехКабель	м	10		питание 220В
16	Кабель огнестойкий	КПСЭнг-FRLS 2х2х0,5		ПожТехКабель	м	20		охранные токопоребляющие извещатели
17	Металлический кабель-канал ККМОМ 25х25 IP 41			ПожТехКабель	м	40		
18	Саморез 3,5х35 мм ПожТехКабель РТК-Accessories			ПожТехКабель	шт	200		
19	Коробка монтажная огнестойкая	КМОМ (4к х 2.5мм) 75х75х37 IP31		ПожТехКабель	шт	5		
20	Гофрированная труба ТГ FRHF 20 мм с зондом			ПожТехКабель	м	10		на чердаке
21	Скоба металлическая однолапковая 19-20мм ПожТехКабель (850-005)			ПожТехКабель	шт	30		
22	Считыватель брелоков Touch Memory	Считыватель-2 исп. 00		Радии	шт	1		
23	Ключ электронный Touch Memory с держателем	DS 1990A-F5		Радии	шт	10		

Согласовано

Взам. инв. N

Подпись и дата

Инв. N подл.

Изм.	Кол.уч.	Лист	Nдок.	Подп.	Дата
ГАП		Шилова Е.А.			2019

Заказ 03/2019-АПС.С

Чувашская Республика, Батыревский район, с. Тарханы

Сохранение объекта культурного наследия "Дом, в котором родился и вырос А.А.Кокель, конец XIX века" Автоматичемкая пожарная сигнализация.

Стадия	Лист	Листов
Р	1	1

Спецификация оборудования и материалов

ООО "АРКЕШ"

ЧĂВАШ РЕСПУБЛИКИН
ПАТĂРЪЕЛ РАЙОНĔНЧИ
ТУРХАН
ЯЛ ПОСЕЛЕНИЙĔН
АДМИНИСТРАЦИЙĔ

АДМИНИСТРАЦИЯ
ТАРХАНСКОГО СЕЛЬСКОГО
ПОСЕЛЕНИЯ
БАТЫРЕВСКОГО РАЙОНА
ЧУВАШСКОЙ РЕСПУБЛИКИ

429362 Чувашская Республика, Батыревский район,
с. Тарханы, ул. Кокеля, д. 23,
тел. 68-4-24, 68-4-73
tarch-batyr@cap.ru

29.08.2019 № 204

На №

СПРАВКА

Выдана администраций Тарханского сельского поселения Батыревского района Чувашской Республики о том, что действительно на территории села Тарханы в БУ «Тарханский психоневрологический интернат» Минтруда Чувашии располагается отдельный пост ПЧ – 26 с. Батырево и расчетное время прибытия до объекта, расположенного по адресу: село Тарханы, ул. Кокеля, д. 11 составляет 5-10 минут, расстояние до объекта составляет 1,6 км.

Глава Тарханского сельского поселения А.М. Еремеев

Чувашское республиканское отделение
Общероссийской общественной организации
«ВСЕРОССИЙСКОЕ ДОБРОВОЛЬНОЕ
ПОЖАРНОЕ ОБЩЕСТВО»

ул. К. Маркса, д. 37 "А", г. Чебоксары, ЧР, 428000
тел/факс (8352) 62-01-37, 62-30-56,
e-mail: vdpo@cbx..ru

ИНН/КПП 2128005060/ 213001001, Расчетный счет
40703810475020000105, Чувашское ОСБ № 8613
г. Чебоксары, к/с 30101810300000000609,
БИК 049706609

«10» 09 2019 г. № 345

На № от « » 2019 г.

Главе
Тарханского сельского
поселения Батыревского района
Чувашской Республики

Еремееву А.М.

Чувашское республиканское отделение Общероссийской общественной организации «Всероссийское добровольное пожарное общество» сообщает, что на объекте, расположенном по адресу: Чувашская Республика, Батыревский район, с. Тарханы, ул. Кокеля, д. 11 возможна установка оборудования «Альтоника», передающего сигнал о пожаре в ПЧ – 26 в с. Батырево.

Председатель совета ВДПО
Чувашской Республики С.Л. Сергеева